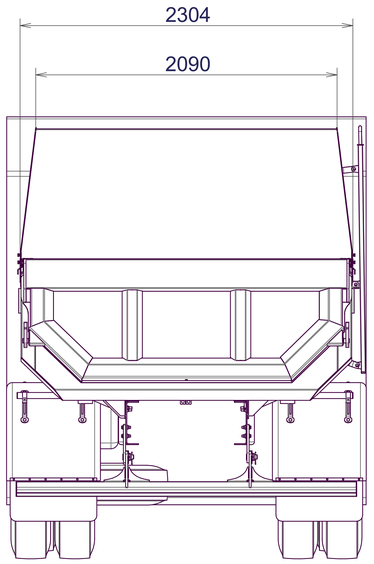

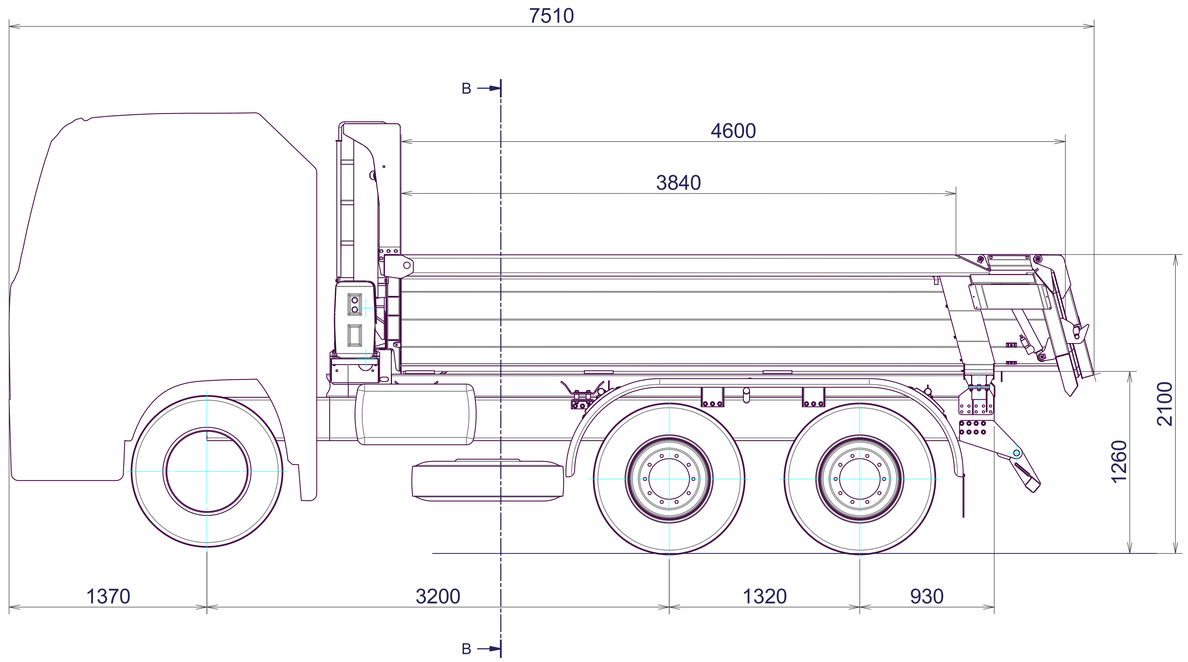

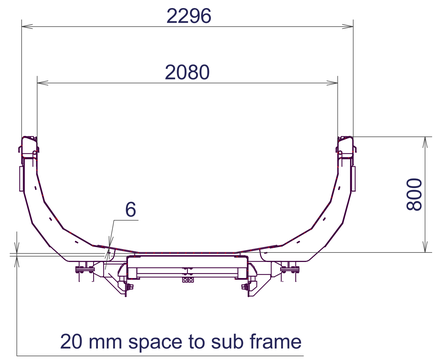

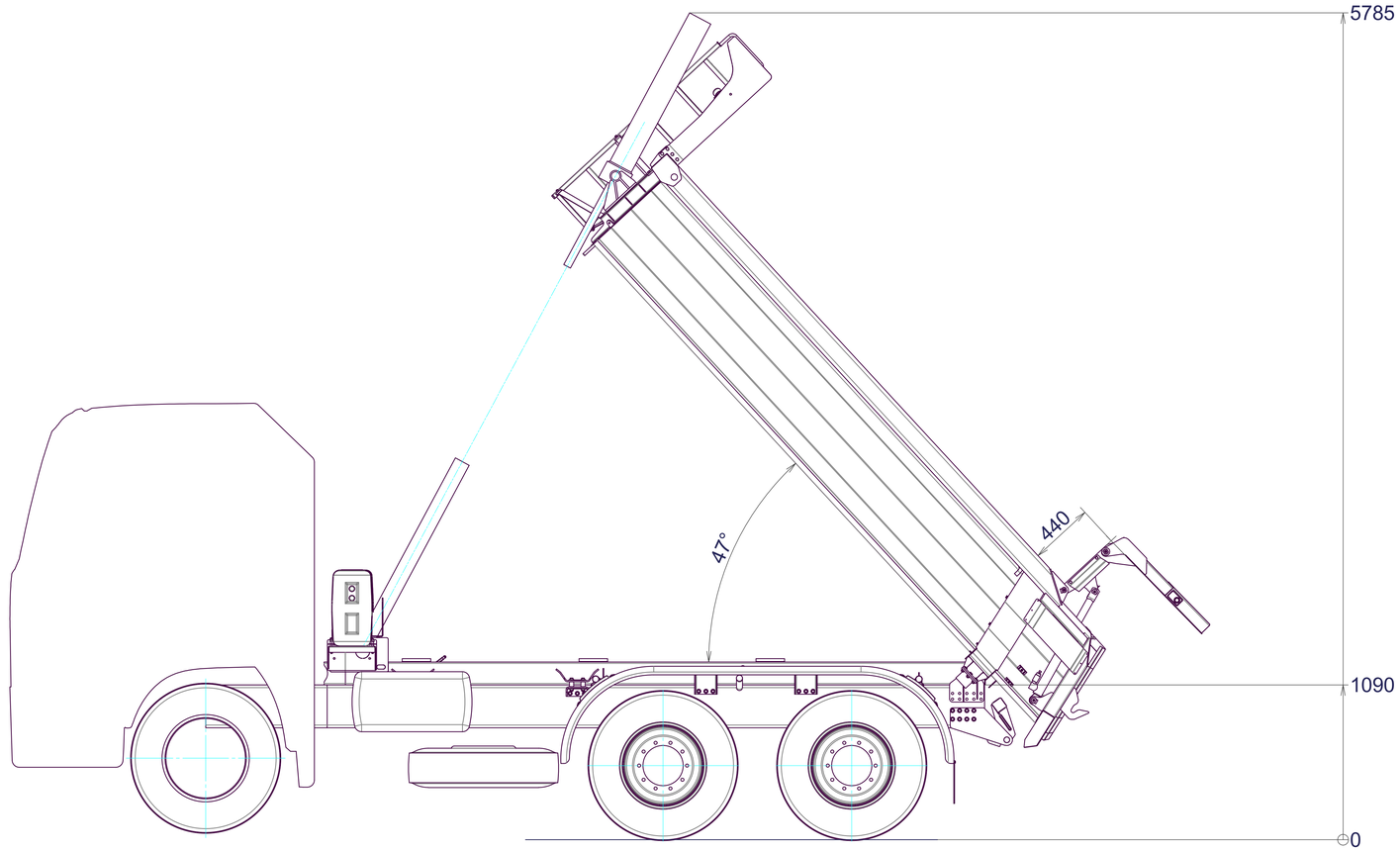

Langendorf GmbH *Waltrop*	Maßstab: 1 : 15	Gewicht :	
	Werkstoff :		
	Art.-Nr.: 1316427		
	Zeichnung CAD erstellt		
Allgemeintoleranz DIN ISO 2768-mK / DIN EN ISO 13920-B	Oberfl.: ISO 1302 / Kantenr.: DIN 6784	HMS-HS 26 - L=4,60x0,80/15°	
Datum / Name	Maßeinheit mm	Mitsubishi Fuso RD3200 Bausatz	
Bearb. 08.04.2016 Sandhofe			
Gepr.,Freig. 08.04.2016 Sandhofe			
Norm			
Gemäss DIN 34 behalten wir uns für diese Unterlage alle Rechte vor		1316427-00-i	Format A0 Blatt 1 von 3
Zust. / Änderung / Datum / Name		(Ers.f.:)	(Ers.d.:)

\\lg-fs-100\tb\Zeichnungen\1310000\1316000\1316427-00-i.idw